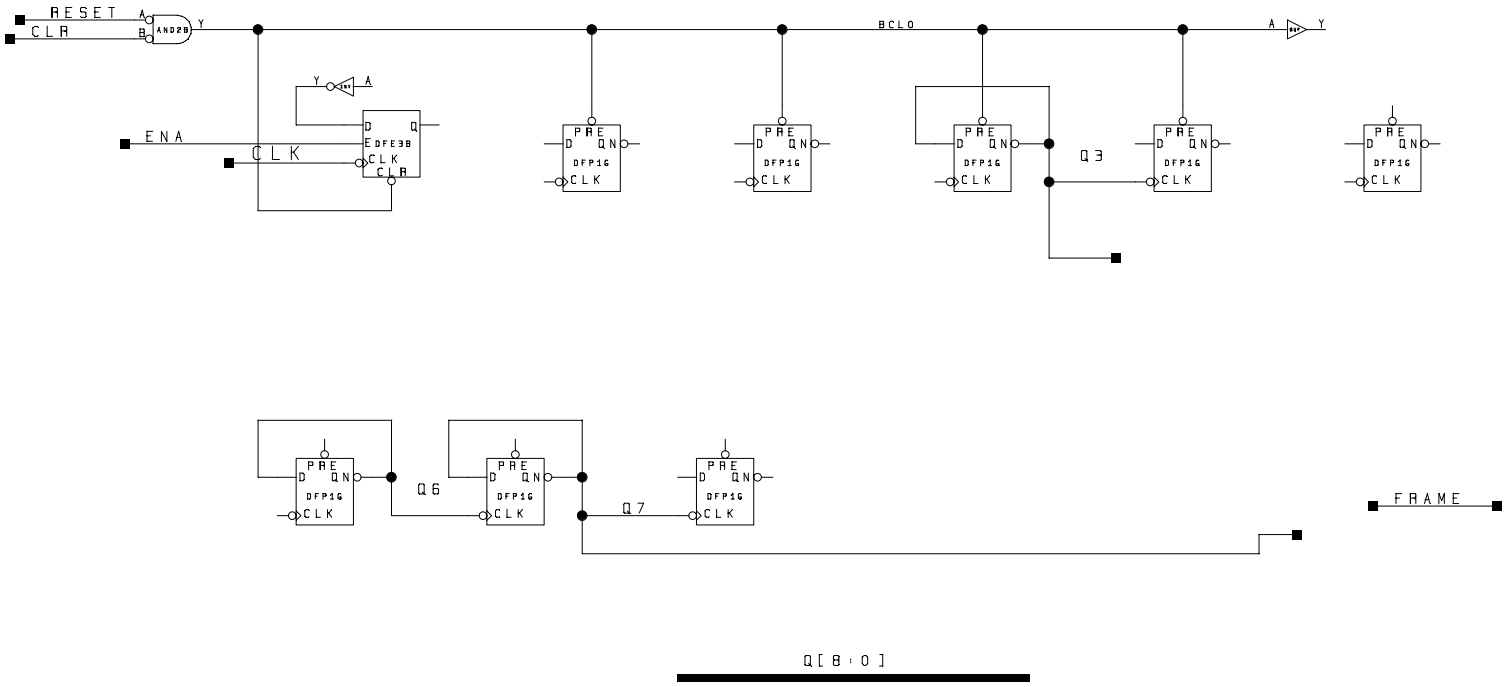
RESET
CLR
AND2B
A
B
Y
BCLO
A
Y
ENA
CLK
D
Q
E
DFE3B
CLK
CLR
PRE
D
QN
DFP1G
CLK
Q3
Q6
Q7
FRAME
Q[8:0]