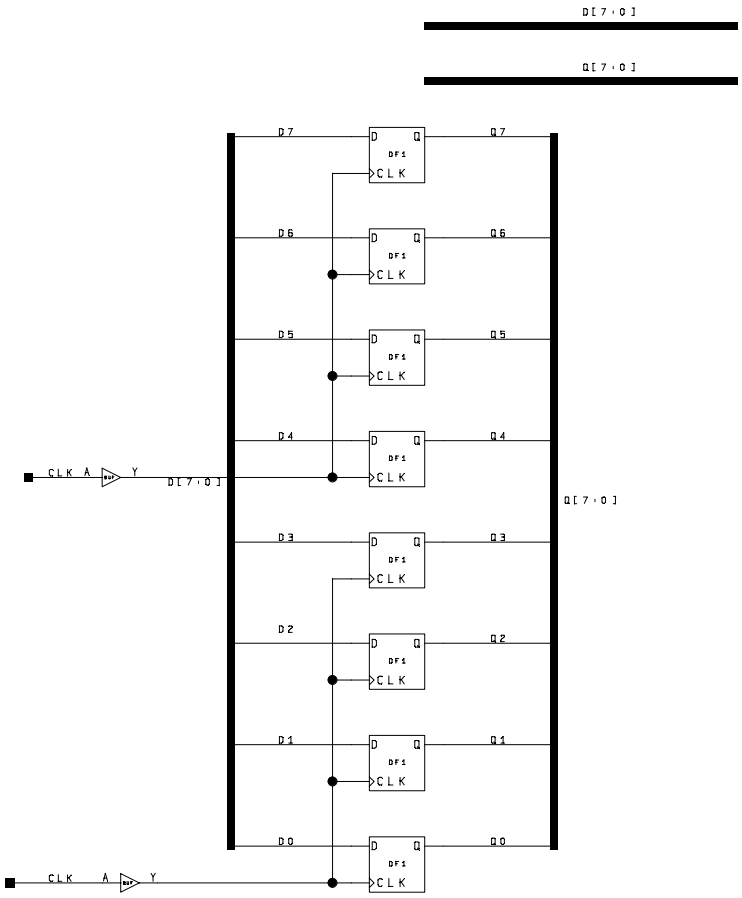
D[7:0]
Q[7:0]
D7
D6
D5
D4
D3
D2
D1
D0
Q7
Q6
Q5
Q4
Q3
Q2
Q1
Q0
D
Q
DF1
CLK
CLK
A
BUF
Y
D[7:0]
Q[7:0]
CLK
A
BUF
Y