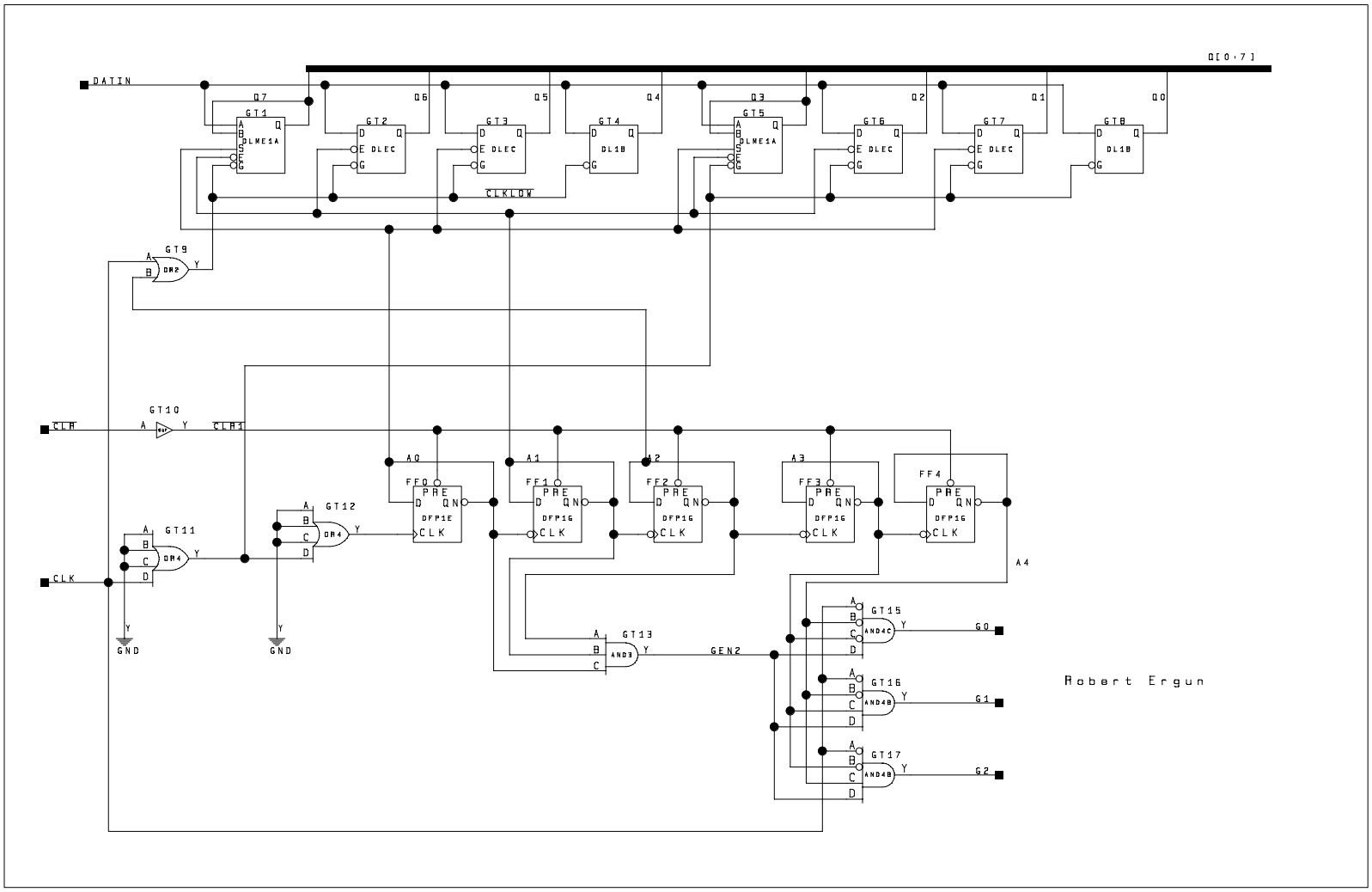
Q[0:7]
DATIN
Q7
Q6
Q5
Q4
Q3
Q2
Q1
Q0
GT1
DLME1A
GT2
DLEC
GT3
DLEC
GT4
DL1B
GT5
DLME1A
GT6
DLEC
GT7
DLEC
GT8
DL1B
CLKLOW
GT9
OR2
GT10
CLR
CLR1
A0
A1
A2
A3
A4
FF0
FF1
FF2
FF3
FF4
DFP1E
DFP1G
GT11
OR4
GT12
OR4
CLK
GND
GND
GT13
AND3
GEN2
GT15
AND4C
G0
GT16
AND4B
G1
GT17
AND4B
G2
Robert Ergun