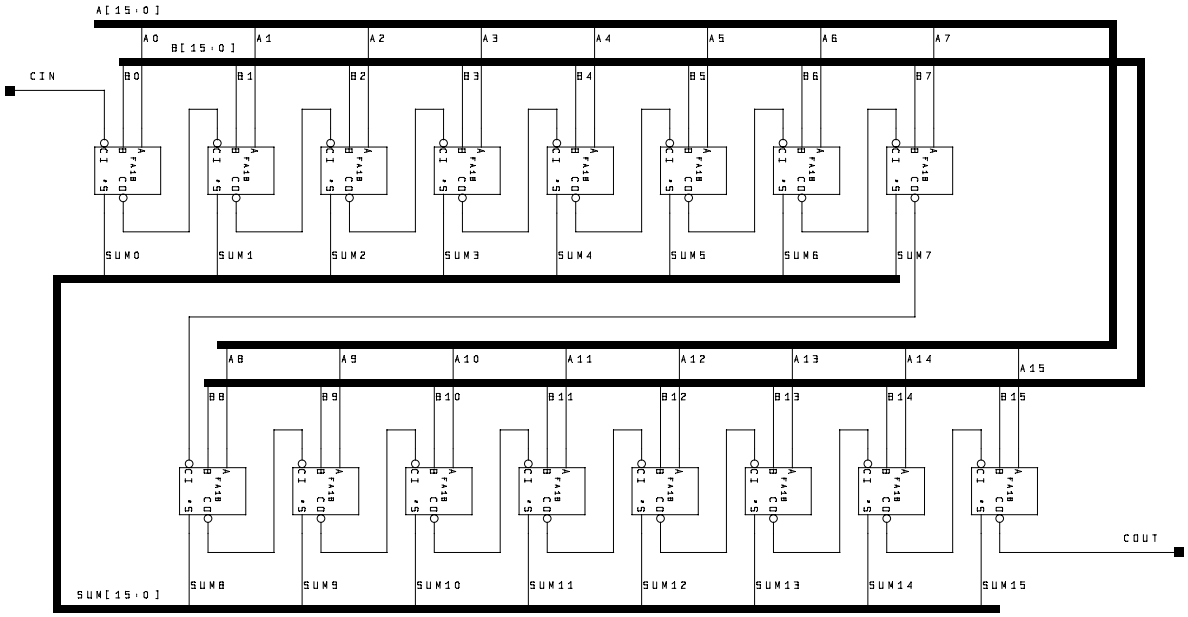
A[15:0]
A0
A1
A2
A3
A4
A5
A6
A7
B[15:0]
B0
B1
B2
B3
B4
B5
B6
B7
CIN
CI
B
A
FA1B
CO
S
SUM0
SUM1
SUM2
SUM3
SUM4
SUM5
SUM6
SUM7
A8
A9
A10
A11
A12
A13
A14
A15
B8
B9
B10
B11
B12
B13
B14
B15
COUT
SUM[15:0]
SUM8
SUM9
SUM10
SUM11
SUM12
SUM13
SUM14
SUM15